KYTKENTÄKAAVIO 2–02 (00): UNIS 25–2R (rev 5)

HögforsGST

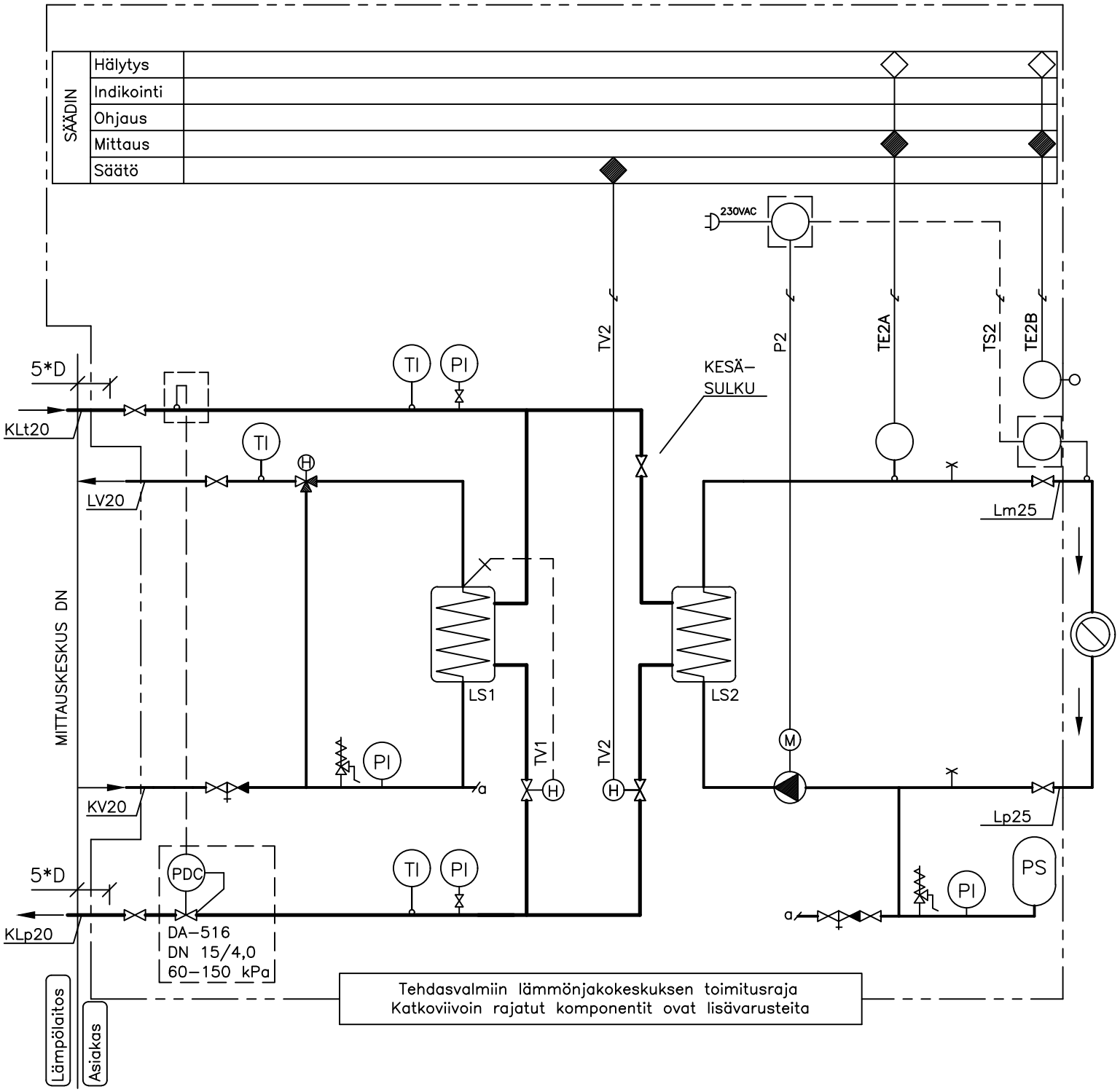


KOHDE:

LÄMPIMÄN KÄYTTÖVEDEN LÄMPÖTILAN SÄÄTÖ:
Omavoimaisella säätöventtiilillä TV1 ja toision 3–tiesekoitusventtiilillä säädetään lämpimän käyttöveden lämpötila asetusarvoonsa.
Ohjearvo on 58°C.

LÄMMITYSVERKON MENOVEDEN LÄMPÖTILAN SÄÄTÖ:
Säädin ohjaa säätöventtiiliä TV2 menoveden lämpötilan tuntoelimen TE2A ja ulkoilman lämpötilan tuntoelimen TE2B mittausarvojen perusteella pitäen lämmitysverkon menoveden lämpötilan asetusarvojen mukaisena.

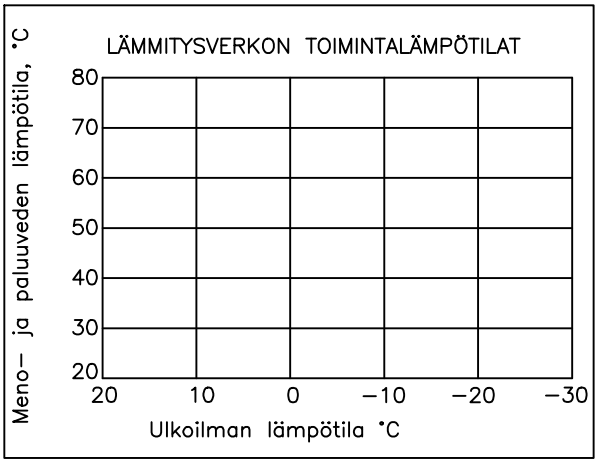


LÄMMITYKSEN YLILÄMPÖTILASUOJAUS (LISÄVARUSTE):
Menoveden lämpötilan rajoitustermostaatti TS2 pysäyttää pumpun P2 lämpötilan noustessa yli asetetun yläraja–arvon. Pumppu käynnistyy uudestaan lämpötilan laskiessa 8 °C alle asetusarvon.